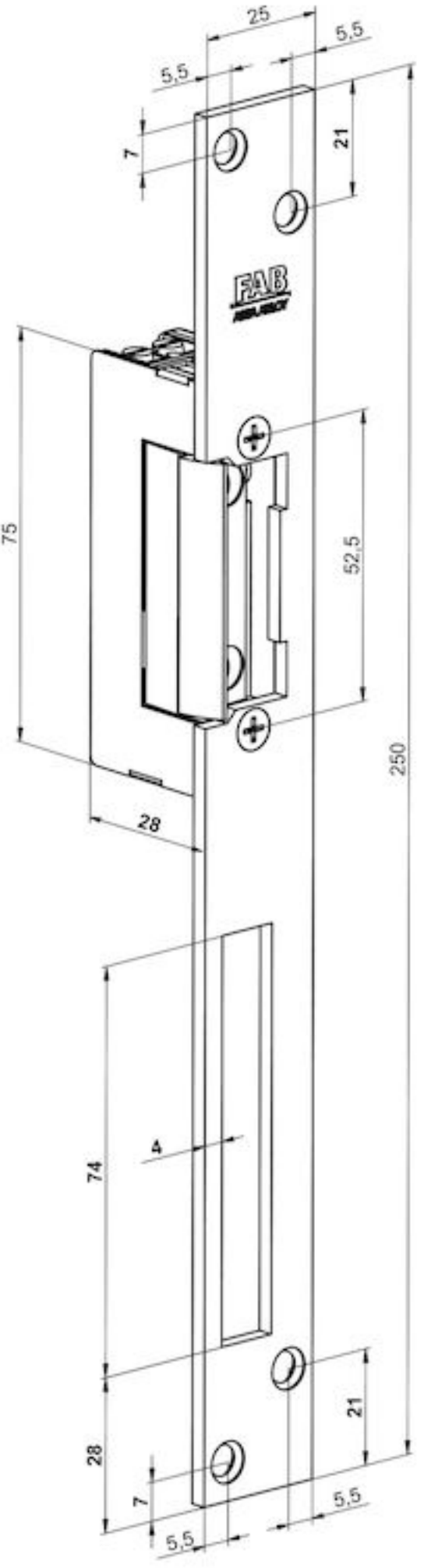
25
5,5
5,5
7
21
FAB
75
52,5
250
28
74
4
21
28
7
5,5
5,5